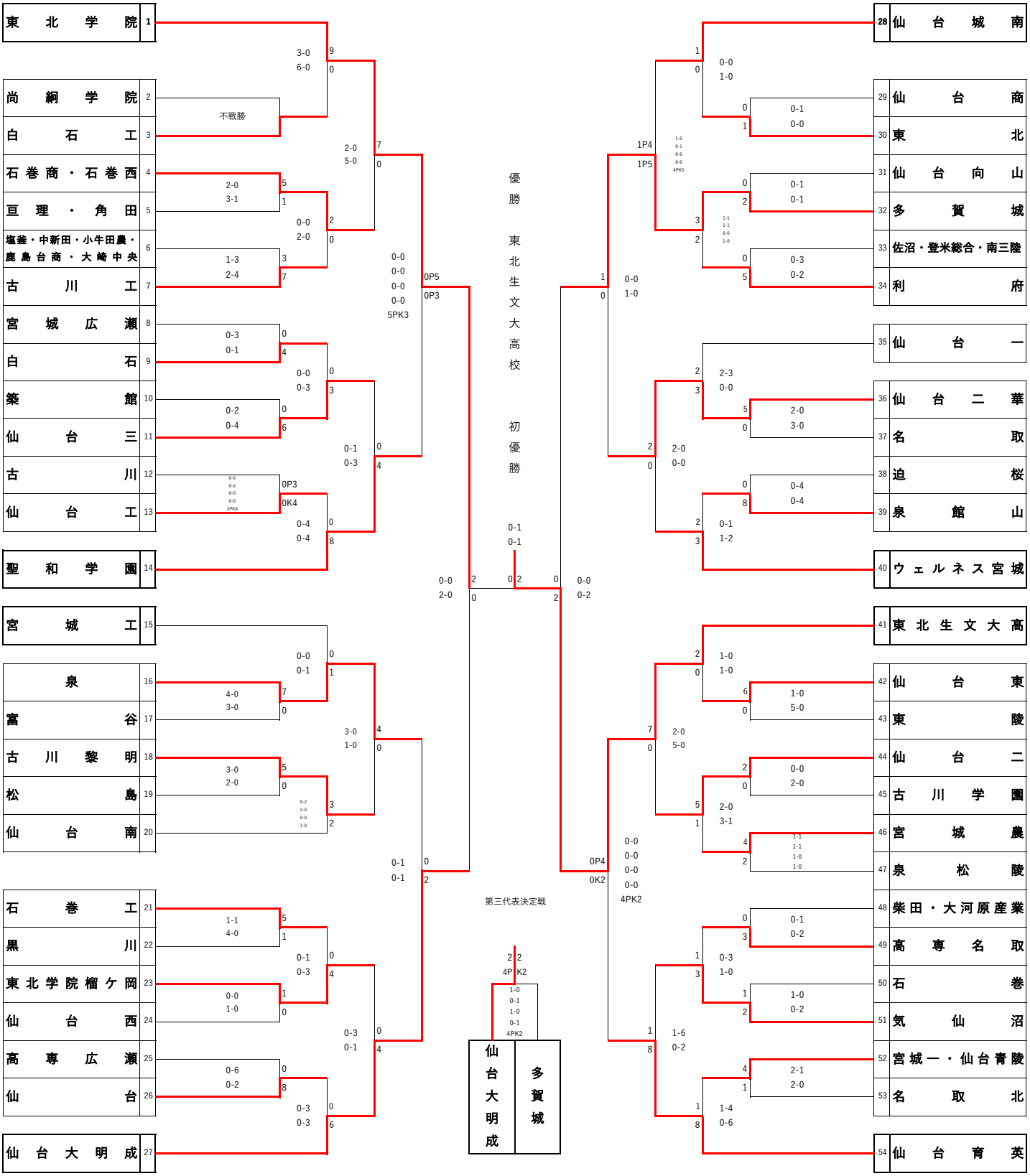令和６年度　宮城県高等学校サッカー新人大会