第４６回宮城県高等学校バスケットボール選手権大会
兼 第７７回全国高等学校バスケットボール選手権大会宮城県予選

【一次大会　男子組合せ】

期　　日：　令和6年8月20日(火)～21日(水)
男子会場：　セキスイハイム・スーパーアリーナ(A・B・C・D)・サブコート(E)

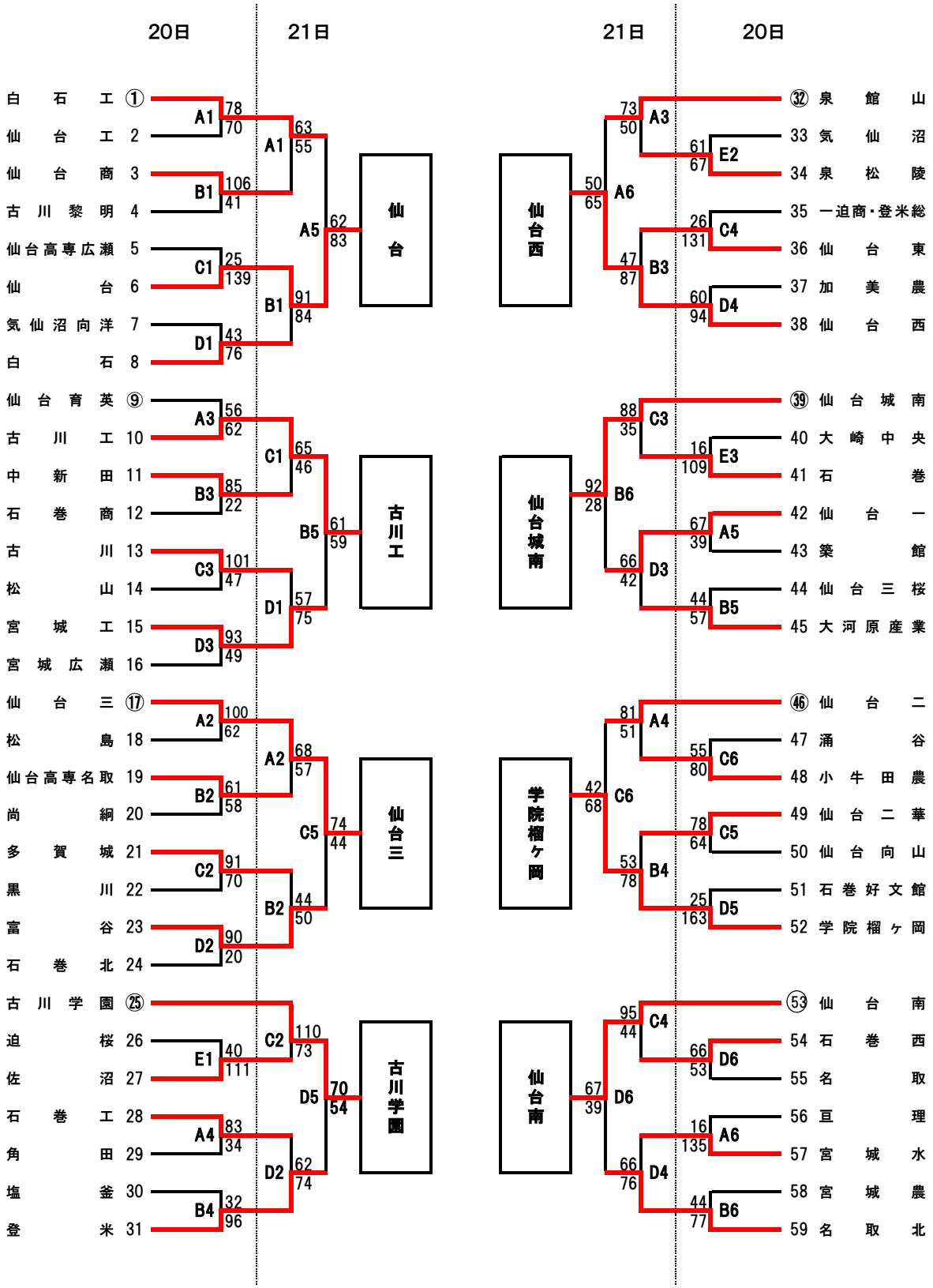

	開場時間	1	2	3	4	5	6
1～2日目	8:00	9:00	10:30	12:00	13:30	15:00	16:30

(注意事項)
○会場準備は、7時45分コート設営(第2試合のチームが行う)。
○両日ともに第1試合のTOは**第3試合の組合わせの若い番号**のチームが行う。
　第2試合以降は**前試合の負けチーム** が行う。
○2日目の第6試合のチームとTOで撤収作業を行う。